theLeda B50 WH | Артикул: 1020887

Технические характеристики

Номинальное напряжение	230 V AC
Частота	50 Hz
Энергопотребление в режиме ожидания	<1 W
Измерение освещенности	Смешанное измерение освещенности
Цвет	Белый
Релейный выход	Освещение
Тип монтажа	Настенный монтаж
Диапазон настройки яркости	2 – 200 lx
Мощность LED (световой поток)	3600 lm
Цветовая температура	5000 - 5600 K
Угол зоны обнаружения	180°
высота установки	2 – 4 m
Задержка отключения освещения	5 s-15 min
Дистанционно управляемый	–
Температура окружающей среды	-20 °C … +40 °C
Класс электрической защиты	II
Степень защиты	IP 55

Пример подключения

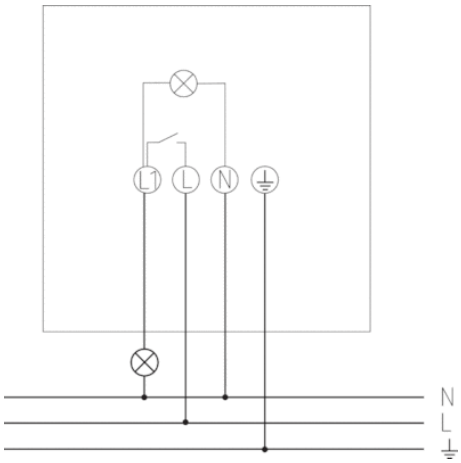

Зона обнаружения

Высота установки (A)	Head on to (r)	Диагональ (t)
2,5 m	6 m	12 m

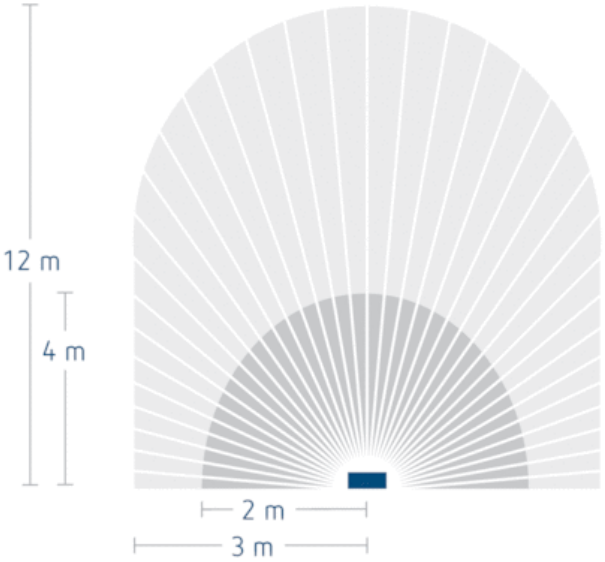
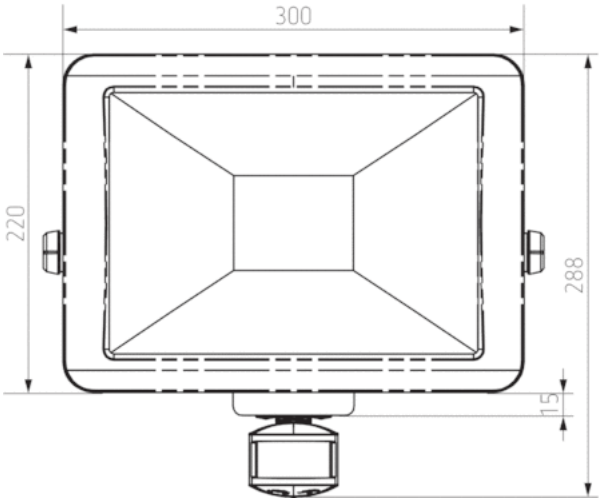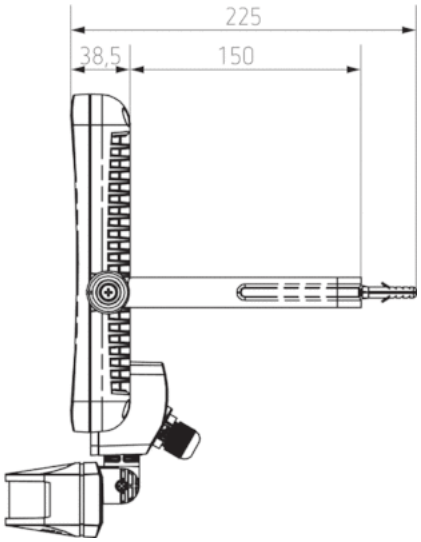
Чертежи